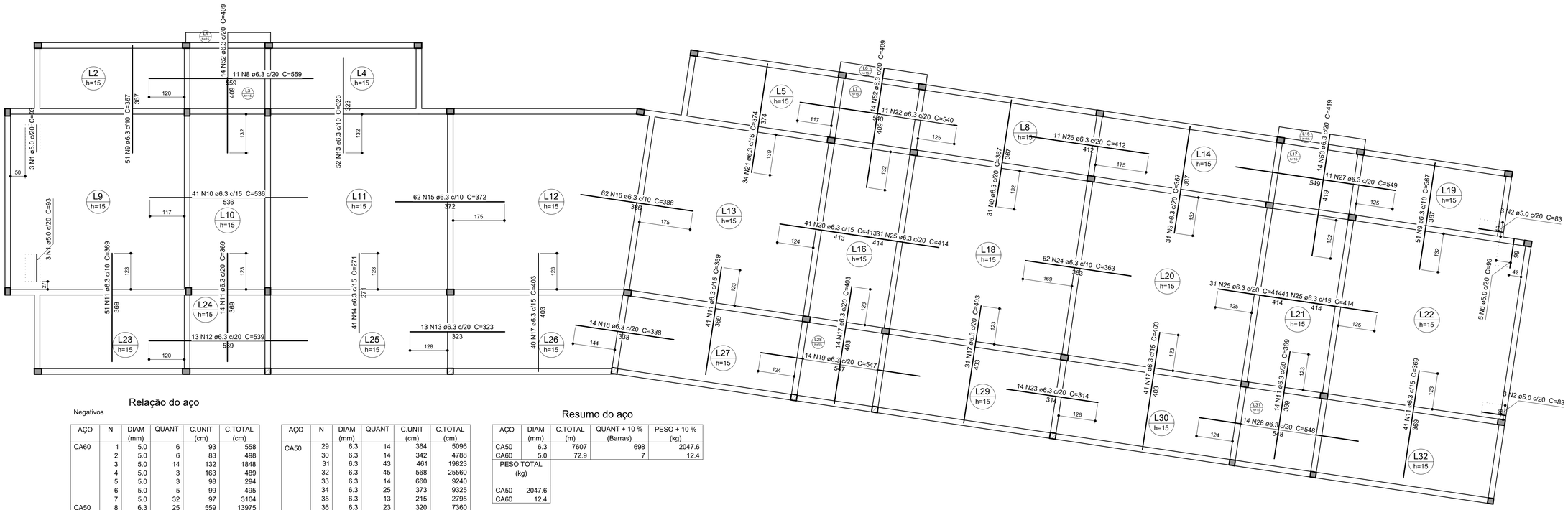


## Relação do aço

Negativos

| AÇO | N | DIAM (mm) | QUANT | C.UNIT (cm) | C.TOTAL (cm) |
|---|---|---|---|---|---|
| CA60 | 1 | 5.0 | 6 | 93 | 558 |
| | 2 | 5.0 | 6 | 83 | 498 |
| | 3 | 5.0 | 14 | 132 | 1848 |
| | 4 | 5.0 | 3 | 163 | 489 |
| | 5 | 5.0 | 3 | 98 | 294 |
| | 6 | 5.0 | 5 | 99 | 495 |
| | 7 | 5.0 | 32 | 97 | 3104 |
| CA50 | 8 | 6.3 | 25 | 559 | 13975 |
| | 9 | 6.3 | 164 | 367 | 60188 |
| | 10 | 6.3 | 41 | 536 | 21976 |
| | 11 | 6.3 | 161 | 369 | 59409 |
| | 12 | 6.3 | 13 | 539 | 7007 |
| | 13 | 6.3 | 115 | 323 | 37145 |
| | 14 | 6.3 | 49 | 271 | 13279 |
| | 15 | 6.3 | 80 | 372 | 29760 |
| | 16 | 6.3 | 62 | 386 | 23932 |
| | 17 | 6.3 | 126 | 403 | 50778 |
| | 18 | 6.3 | 14 | 338 | 4732 |
| | 19 | 6.3 | 14 | 547 | 7658 |
| | 20 | 6.3 | 41 | 413 | 16933 |
| | 21 | 6.3 | 34 | 374 | 12716 |
| | 22 | 6.3 | 11 | 540 | 5940 |
| | 23 | 6.3 | 14 | 314 | 4396 |
| | 24 | 6.3 | 62 | 363 | 22506 |
| | 25 | 6.3 | 103 | 414 | 42642 |
| | 26 | 6.3 | 81 | 412 | 33372 |
| | 27 | 6.3 | 11 | 549 | 6039 |
| | 28 | 6.3 | 14 | 548 | 7672 |

| AÇO | N | DIAM (mm) | QUANT | C.UNIT (cm) | C.TOTAL (cm) |
|---|---|---|---|---|---|
| CA50 | 29 | 6.3 | 14 | 364 | 5096 |
| | 30 | 6.3 | 14 | 342 | 4788 |
| | 31 | 6.3 | 43 | 461 | 19823 |
| | 32 | 6.3 | 45 | 568 | 25560 |
| | 33 | 6.3 | 14 | 660 | 9240 |
| | 34 | 6.3 | 25 | 373 | 9325 |
| | 35 | 6.3 | 13 | 215 | 2795 |
| | 36 | 6.3 | 23 | 320 | 7360 |
| | 37 | 6.3 | 11 | 397 | 4367 |
| | 38 | 6.3 | 62 | 274 | 16988 |
| | 39 | 6.3 | 31 | 661 | 20491 |
| | 40 | 6.3 | 25 | 275 | 6875 |
| | 41 | 6.3 | 35 | 226 | 7910 |
| | 42 | 6.3 | 42 | 402 | 16884 |
| | 43 | 6.3 | 11 | 315 | 3465 |
| | 44 | 6.3 | 25 | 332 | 8300 |
| | 45 | 6.3 | 29 | 358 | 10382 |
| | 46 | 6.3 | 41 | 764 | 31324 |
| | 47 | 6.3 | 61 | 429 | 26169 |
| | 48 | 6.3 | 14 | 400 | 5600 |
| | 49 | 6.3 | 30 | 297 | 8910 |
| | 50 | 6.3 | 11 | 690 | 7590 |
| | 51 | 6.3 | 14 | 126 | 1764 |
| | 52 | 6.3 | 28 | 409 | 11452 |
| | 53 | 6.3 | 14 | 419 | 5866 |
| | 54 | 6.3 | 4 | 80 | 320 |

## Resumo do aço

| AÇO | DIAM (mm) | C.TOTAL (m) | QUANT + 10 % (Barras) | PESO + 10 % (kg) |
|---|---|---|---|---|
| CA50 | 6.3 | 7607 | 698 | 2047.6 |
| CA60 | 5.0 | 72.9 | 7 | 12.4 |

| PESO TOTAL (kg) | |
|---|---|
| CA50 | 2047.6 |
| CA60 | 12.4 |

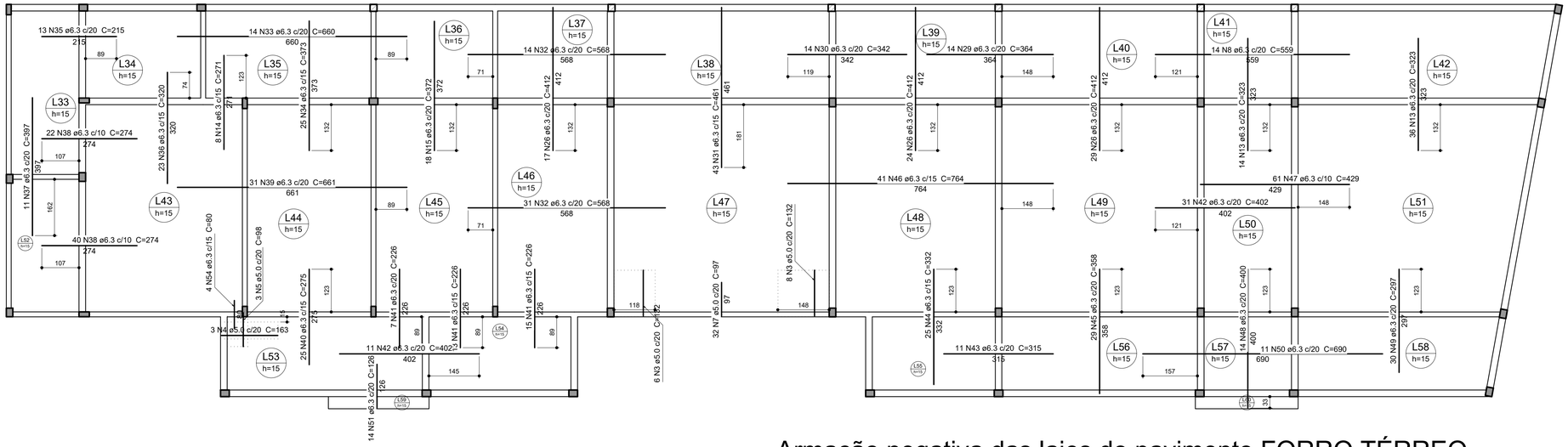


# Armação negativa das lajes do pavimento FORRO TÉRREO

escala 1:75

## DETALHE DA ARMADURA SUPERIOR DE CONTINUIDADE DA LAJE E MONTAGEM DA ARMADURA DE DISTRIBUIÇÃO

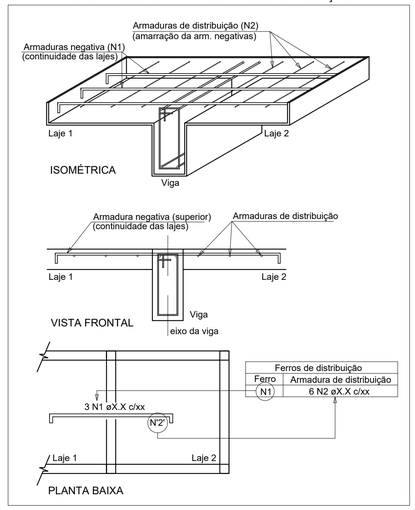


| Ferros de distribuição | |
|---|---|
| Ferro | Armadura de distribuição |
| N1 | 6 N2 øX.X c/xx |

SOUZA CAMARGOS ENGENHARIA

*Contatos: (37) 3215 - 0267*
*E-mail: souzacamargos.projetos@gmail.com*

RESPONSÁVEL TÉCNICO:
FELIPE HENRIQUE CAMARGOS:09990257671
Assinado de forma digital por FELIPE HENRIQUE CAMARGOS:09990257671
Dados: 2024.10.22 11:19:37 -03'00'
FELIPE HENRIQUE CAMARGOS
CREA: 248.394/D

RESPONSÁVEL PELA OBRA:

MUNICÍPIO DE IGARATINGA
CNPJ: 18.313.825/0001-21

CONTÉM:
DETALHAMENTO NEGATIVOS LAJES.

ASSUNTO:
PROJETO EXECUTIVO DE ESTRUTURA DE CONCRETO ARMADO E FUNDAÇÕES PARA O CEMEI ANA LUCINDA EM IGARATINGA, MUNICÍPIO DE MINAS GERAIS.

LOCAL: PRAÇA MANOEL DE ASSIS, N° 272 — MUNICÍPIO: IGARATINGA/MG

FINALIDADE: EDUCAÇÃO

RESPONSÁVEL: MUNICÍPIO DE IGARATINGA — CNPJ: 18.313.825/0001-21

ÁREA DO TERRENO: 1.605,28 m²

ÁREA À CONSTRUÍR: 1572,42 m²

DESENHO: THALYS DE SOUZA C. | DATA: 22/10/2024 | REVISÃO: 01/2024 | FOLHA: 18/37

Formato A1 - 841x594mm

© TODOS OS DIREITOS AUTORAIS RESERVADOS NOS TERMOS DA LEI 9610/98